TUTI FÉMSZERKEZET

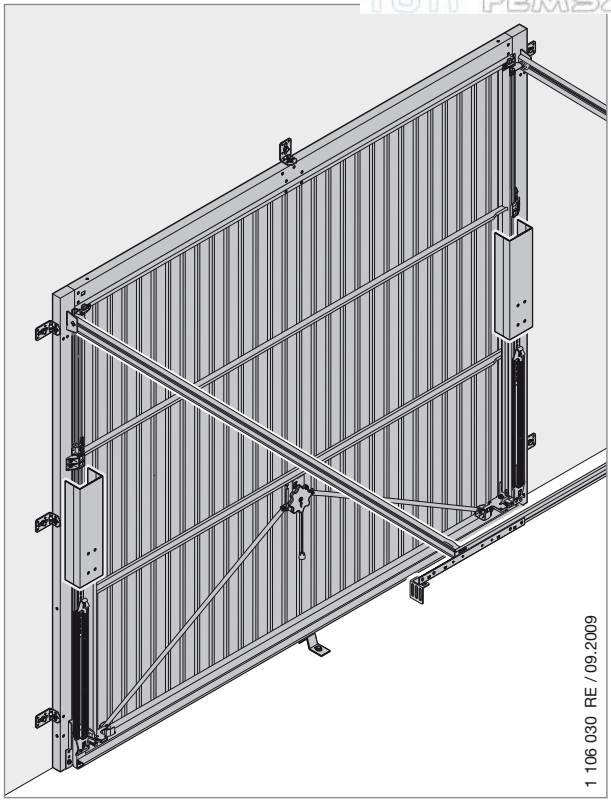

1 106 030 RE / 09.2009

Anleitung für Montage, Betrieb und Wartung

Garagenschwingtor

Installation, Operating and Maintenance Instructions

Up-and-over garage door

Instructions de montage, de manoeuvre et d'entretien

Porte de garage basculante

Handleiding voor montage, bediening en onderhoud

Kanteldeur voor garages

Instrucciones de montaje, funcionamiento y mantenimiento

Puerta de garaje basculante

Istruzioni per il montaggio, l'uso e la manutenzione

Porta basculante per garage

Instruções de montagem, funcionamento e manutenção

Portão de garagem basculante

Instrukcja montażu, eksploatacji i konserwacji

Uchylna brama garażowa

Szerelési, üzemeltetési és karbantartási utasítás

Billenő garázskapu

Návod k montáži, provozu a údržbě

Výklopná garážová vrata

DEUTSCH / ENGLISH / FRANÇAIS / NEDERLANDS / ESPAÑOL / ITALIANO / PORTUGUÊS / POLSKI / MAGYAR / ČESKY / РУССКИЙ / SLOVENSKO

TUTI FÉMSZERKEZET

TUTI FÉMSZERKEZET

Tartalomjegyzék

1 ⚠ Biztonsági utasítások 93
1.1 Szakember 93
1.2 Használt figyelmeztető jelzések és szimbólumok 93
1.3 Előírás szerinti alkalmazás 94
1.4 Általános biztonsági utasítások 94
2 Szerelés és üzembe helyezés 95
2.1 Biztonsági utasítások 95
2.2 Szerelés 95
2.2.1 Középprofilos / vízszintesen bordázott kapuk 96
2.2.2 A fogantyú szerelése 96
2.2.3 Födémre szerelés 96
2.2.4 A kapufutás és a kapu felütközésének ellenőrzése 96
2.3 Üzembe helyezés 97
2.3.1 A kapu húzórugói feszességének vizsgálata (8.3. ábra) 97
3 Működtetés 97
3.1 Biztonsági utasítások 97
3.2 A kapu nyitása a fogantyúval 98
3.3 A zár kireteszelése és reteszelése 98
4 Ellenőrzés és karbantartás 98
4.1 Biztonsági utasítások 98
4.2 A kapu állapotának vizsgálata 99
4.3 A kapu húzórugói feszességének vizsgálata 99
4.4 A kapu húzórugóinak cseréje 99
4.5 A futógörgők és futósínek ellenőrzése 99
4.6 A zártest és a reteszelés ellenőrzése 100
4.6.1 Az emelőzár-csapágy beállítása (9.1 ábra) 100
4.7 Kiegészítők 100
5 Felületkezelés 100
5.1 Acélburkolatos kapu 100
5.2 Faburkolatú kapuk 101
6 Tisztítás és ápolás 101
6.1 Acélburkolatú kapuk 101
6.2 Műanyag tárcsák 101
6.3 Típustábla 101
7 Segítség működési zavaroknál 101
8 Kiszerelés 102

..... 135

TUTI FÉMSZERKEZET

TUTI FÉMSZERKEZET

Gondoskodjon arról, hogy ez az utasítás a kapu üzemeltetője számára elérhető legyen!
Kérjük olvassa el, és tartsa be ezen utasítást.
Fontos információkat tartalmaz a garázskapu biztonságos szerelésével, üzemeltetésével, valamint szakszerű ápolásával és karbantartásával kapcsolatban.
Őrizze meg ezt az utasítást és a jótállási jegyet a konformitási nyilatkozattal együtt.
Írja fel ide a kapu sorozatszámát (lásd a típustáblát).
Sorozatszám: .....

1 ⚠ Biztonsági utasítások

Károkért, melyek ezen utasítás és a biztonsági utasítások figyelembe nem vételéből erednek, a gyártó nem vállal felelősséget.

1.1 Szakember

A szerelést, üzembe helyezést és karbantartást szakemberrel (kompetens személy EN 12635 szerint) végeztesse el ezen utasítás szerint. Az EN 12604 és EN 12635 szabvány követelményeit eközben figyelembe kell venni.

1.2 Használt figyelmeztető jelzések és szimbólumok

Speciális biztonsági utasítások figyelmeztetnek az összes fontos helyre. Ezek a következő szimbólumokkal és jelszavakkal vannak jelölve.

VIGYÁZAT
Olyan veszély jelölése, ami **a termék sérüléséhez vagy tönkremeneteléhez** vezethet.

⚠ Általános figyelmeztető szimbólum jelzi azt a veszélyt, ami **sérüléseket vagy halált** okozhat.

⚠ **VIGYÁZAT**
Olyan veszély jelölése, amely könnyebb vagy közepes mértékű sérülésekhez vezethet.

⚠ **FIGYELMEZTETÉS**
Olyan veszély jelölése, amely **súlyos sérüléseket vagy halált** okozhat.

fontos figyelmeztetés az anyagi károk elkerülésére

megengedett intézkedés vagy tevékenység

nem megengedett intézkedés vagy tevékenység

lásd a szöveges részt (pl. a 2.2.1. pontot)

TUTI FÉMSZERKEZET

TUTI FÉMSZERKEZET

ellenőrzés

alkatrész lassan

alkatrész/csomagolás megsemmisítése

1.3 Előírás szerinti alkalmazás

- A garázskapu kizárólag lakossági (magán) felhasználásra lett tervezve. Ha a kaput ipari környezetbe kell elhelyezni, ellenőrizze először, hogy az érvényes nemzeti és nemzetközi előírások szerint ez a használat engedélyezett-e.
- A garázskapu külső nyílászárónak alkalmas, kifelé billen, és felfelé nyílik.
- Alsó küszöbprofil nélküli kapuknál Ⓩ a vízbehatolással szembeni ellenállás 0. osztályú.
- A garázskapu lehet kézi működésű vagy meghajtással felszerelt.

1.4 Általános biztonsági utasítások

- Mindig tartsa a kapu billenési és nyitási tartományát szabadon. Győződjön meg arról, hogy a működése közben nem tartózkodnak személyek, elsősorban gyerekek, esetlegesen tárgyak a kapu mozgástartományában.
- Ne helyezzen fel idegen kiegészítő alkatrészeket! A húzórugó a kapu súlyához vannak méretezve. Kiegészítő alkatrészek túlterhelhetik a rugót.
- Ne változtasson meg vagy távolítson el alkatrészeket! Eközben fontos biztonsági elemeket helyezhetne üzemen kívül. Kizárólag a garázskapuval összehangolt eredeti alkatrészeket használjon.
- Óvja a kaput agresszív és maróhatású anyagoktól, mint pl. salétromos téglák és vakolatok, savak, lúgok, útszóró só, agresszív hatású festékek vagy tömítőanyagok!
- Gondoskodjon a megfelelő vízelvezetésről és szellőzésről (szárítás) a tokszárak alsó részeinél, valamint az ütközőküszöb környezetében.
- A kapu szélnyomás alatti működtetése veszélyes lehet.

TUTI FÉMSZERKEZET

TUTI FÉMSZERKEZET

2 Szerelés és üzembe helyezés

2.1 Biztonsági utasítások

⚠ FIGYELMEZTETÉS

Sérülésveszély

A szerelés során fennáll a sérülésveszély. Vegye figyelembe a következő utasításokat:

- ▶ Viseljen védőszemüveget és védőkesztyűt.

- ▶ Biztosítsa a kaput balesetek ellen.
- ▶ Biztonságosan támassza alá a futósínt.
- ▶ Biztosítsa a kapulapot a lezuhanás ellen.
- ▶ Használja fel az összes szállított rögzítést a szerelési utasítás szerint!

VIGYÁZAT

Termékserülés

Vegye figyelembe a következő utasításokat:

- ▶ Használjon a falazatnak megfelelő tipliket, alátéteket és csavarokat.
- ▶ Óvja a kapu tokjának csapágybakját és a kapulapot a szerelési munkák során a fúrási portól.
- ▶ A faburkolatos kaput csak száraz garázsba építse be.

2.2 Szerelés

A garázskapu beépíthető belülre a nyílás mögé vagy akár a nyílásba is (lásd a III. ábrát).
A garázskapu beépíthető alsó ütközőküszöbbel Ⓩ vagy anélkül is (lásd a 7.3a/7.3b ábrákat).

Minden méret az ábrákon mm-ben.

Helyszíni burkolásra előkészített kapu

⚠ VIGYÁZAT

Szállítási biztosítás / max. burkolatsúly

Vegye figyelembe a következő utasításokat, hogy a sérüléseket elkerülje:

- ▶ Először helyezze fel a burkolatot, és csak ezután távolítsa el a szállítási biztosítást, így a kapu nem fog hirtelen felnyílni.
- ▶ Vegye figyelembe, hogy a maximális burkolatsúly 7 kg/m^2 a személybejáróskapuknál, nehogy túlterhelje a rugókat.

TUTI FÉMSZERKEZET

TUTI FÉMSZERKEZET

A maximális engedélyezett burkolatsúly helyszíni burkoláshoz:

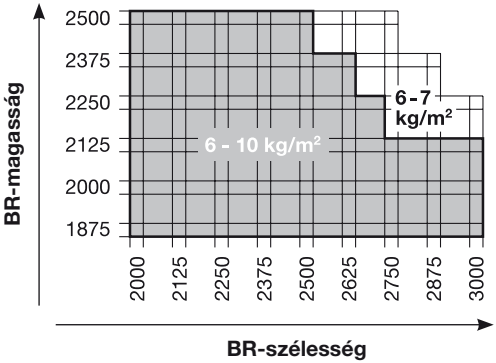

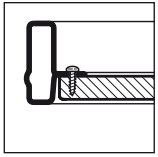

Burkolat a keretben

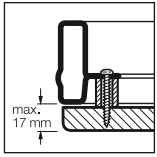

Teljes elburkolás

A helyszíni burkolatot lásd a *Kiegészítés az utasításhoz* részben.

2.2.1 Középprofilos / vízszintesen bordázott kapuk

A négyszögfuratos távtartó hüvely csak középprofilos vagy vízszintesen bordázott kapukhoz használható.

2.2.2 A fogantyú szerelése

- Mindig a belső fogantyút lehető legjobban megvezető stiftbeállítást (**a**, **b** vagy **c**) válassza.
- Rövidítse a csapot Ⓞ, ha az **A** méret kevesebb, mint 36 mm.

2.2.3 Födémre szerelés

⚠ VIGYÁZAT

Kiálló horgony

Ha a födémre szerelésnél nincs meg az elegendő fejmagasság, fennáll a sérülésveszély.

▶ Szükség esetén rövidítse le a horgonyt a futósín alsó élével egy síkra.

2.2.4 A kapufutás és a kapu felütközésének ellenőrzése

▶ Ellenőrizze a kapu futását és a kapu felütközését.

A tökéletes kapufutáshoz az **a** és **b** átlóméretnek azonosnak kell lennie, és a gumipufferek végállásban mindkét oldalon a hátsó sarokelemekhez kell ütköznie.

Az egyszerű és biztonságos szereléshez gondosan végezze el az 1 ábrától a 9.3 ábráig a szerelési lépéseket!

TUTI FÉMSZERKEZET

TUTI FÉMSZERKEZET

2.3 Üzembe helyezés

2.3.1 A kapu húzórugói feszességének vizsgálata (8.3. ábra)

▶ Nyissa fel a kaput félmagasságig.
A kapunak meg kell tartania magát ebben a helyzetben.

⚠ FIGYELMEZTETÉS

A kapu húzórugóinak feszültsége
A húzórugók nagy feszültsége miatt szakszerűtlen bánásmód esetén fennáll a sérülésveszély.

▶ A kapu húzórugóinak feszítését csak nyitott és biztosított kapu mellett, szakemberrel, a 8.3 ábra (1–4) szerint végeztesse el.

▶ A húzórugók feszességének beállítását követően biztosítsa a rugótartókat rugós dugaszokkal.

Ha a kapu egyértelműen lefelé süllyed:

▶ Növelje a húzórugók feszességét.

Ha a kapu egyértelműen megindul felfelé:

▶ Csökkentse a húzórugók feszességét.

Végezzen próbafutást, majd ellenőrizze a kaput a 4. fejezet, *Ellenőrzés és karbantartás* utasításai szerint.
A szakszerűen szerelt és ellenőrzött kapu könnyűjárású, biztonságos működésű és egyszerűen kezelhető.

3 Működtetés

3.1 Biztonsági utasítások

⚠ FIGYELMEZTETÉS

Kapumozgás
A kapu billenési és nyitási tartományában fennáll a sérülésveszély.

▶ Győződjön meg arról, hogy a kapu működése közben nincsenek személyek, különösen gyerekek, esetlegesen tárgyak a kapu mozgástartományában.

▶ Tartson 1350 mm-es biztonsági távolságot a kapu előtt.

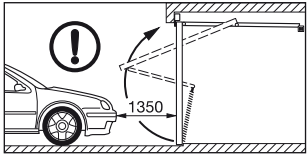

Nyitás és zárás
Hibás nyitás vagy zárás során fennáll a sérülésveszély.

TUTI FÉMSZERKEZET

TUTI FÉMSZERKEZET

Nyitás kézzel:

- ▶ Kizárólag a külső vagy a belső fogantyúval nyissa a kaput, sohase az emelőkarnál vagy a kötélharangnál fogva.
- ▶ Mindig tolja a kaput a végállába és várja meg, amíg az nyugalomba kerül.

Zárás kézzel:

- ▶ Kizárólag a külső, a belső fogantyúval vagy a kötélharanggal zárja a kaput, sohase az emelőkarnál fogva!
- ▶ Figyeljen arra, hogy a reteszelés bekattanjon.

3.2 A kapu nyitása a fogantyúval

A kézifogantyúval lezárt kapu még nincs reteszelve.
A reteszeléshez használja a kulcsot vagy a biztonsági stiftet.

Nyitás kívülről:

▶ Fordítsa jobbra a fogantyút 1/4 fordulattal.

Nyitás belülről:

▶ Fordítsa balra a fogantyút 1/4 fordulattal.

3.3 A zár kireteszelése és reteszelése

Kívülről kulccsal, belülről a biztonsági stifttel történik.

Kireteszelés kívülről:

▶ Fordítsa el egy teljes fordulattal jobbra, majd húzza ki a kulcsot.

Reteszelés kívülről:

▶ Fordítsa el egy teljes fordulattal balra, majd húzza ki a kulcsot.

Kireteszelés kívülről – automatikus visszareteszeléssel:

1. Fordítsa el a kulcsot 1/2 fordulattal jobbra, majd könnyedén nyissa fel a kaput.
2. Fordítsa vissza a kihúzható pozícióba, majd húzza ki a kulcsot.

A zártest a kapu lecsukását követően ismét reteszelődik.

Kireteszelés belülről:

▶ Tolja a biztonsági stiftet balra.

Ezzel kireteszelte a kaput, így azt most kulcs nélkül felnyithatja.

Reteszelés belülről:

▶ Tolja a biztonsági stiftet jobbra.

MEGJEGYZÉS:

- Meghajtással felszerelt kapuknál vegye figyelembe a meghajtás gyártójának használati utasítását.
- Acélbordázatú szellőzőnyílásokkal ellátott kapuknál a reteszelés nem rugós vízszintes rudazattal történik. A biztonsági stift a betörésgátlás érdekében elrejtett.

4 Ellenőrzés és karbantartás

4.1 Biztonsági utasítások

▶ Az ellenőrzési- és karbantartási munkálatokat évente legalább egyszer, ezen utasítást betartva, szakemberrel végeztesse el.

TUTI FÉMSZERKEZET

TUTI FÉMSZERKEZET

⚠ FIGYELMEZTETÉS

Kapumozgás

A kapu billenési és nyitási tartományában fennáll a sérülésveszély.

- ▶ Győződjön meg arról, hogy a kapu működése közben nincsenek személyek, különösen gyerekek, esetlegesen tárgyak a kapu mozgástartományában.
- ▶ A működő részeket, különösen a biztonsági elemeket csak szakembernek szabad kicserélnie.

4.2 A kapu állapotának vizsgálata

- ▶ Ellenőrizze szemrevételezéssel a kapu általános állapotát, az összes alkatrész és biztonsági berendezés teljességét, állapotát és hatékonyságát.
- ▶ Ellenőrizze az összes rögzítési pont erősen meghúzott állapotát. Szükség esetén húzzon utána a csavaroknak.
- ▶ Olajozza meg az összes forgáspontot kereskedelemben kapható kúszó- / kenőolajjal. Soha ne használjon zsírt (lásd a 8.1 ábrát).

4.3 A kapu húzórugói feszességének vizsgálata

Lásd a 2. fejezet, *Szerelés és üzembe helyezés* részét.

4.4 A kapu húzórugóinak cseréje

- ▶ A kapu húzórugóit kb. 25 000 nyitásciklust követően szakemberrel cseréltesse ki.

Ez az alábbiak szerint történjen:

Kapuműködtetések száma naponta	Időtartam
max. 5	minden 15. évben
6 – 10	minden 8. évben
11 – 20	minden 4. évben
21 – 40	minden 2. évben
40 fölött	évente

⚠ VIGYÁZAT

Megnyúlt húzórugó

Sérülésveszély a kapu megnyúlt húzórugója miatt – egyenetlen a rugó menetemelkedése.

- ▶ Azonnal végeztesse el a kapu húzórugójának cseréjét szakemberrel.

4.5 A futógörgők és futósínek ellenőrzése

- ▶ Tisztítsa meg a futósíneket. Ne zsírozzon!
- ▶ Ellenőrizze a futógörgők kopását. A futógörgők fokozott elhasználódása vagy sérülése esetén, szakemberrel cseréltesse ki azokat.

TUTI FÉMSZERKEZET

TUTI FÉMSZERKEZET

4.6 A zártest és a reteszelés ellenőrzése

VIGYÁZAT

Ápolószerek

Az arra nem alkalmas ápolószerek sérüléseket okozhatnak.

- ▶ A hengerzárhoz csak szakkereskedésekben kapható speciális ápolószert használjon. Soha ne használjon olajat vagy grafitot.
- ▶ Olajozza meg a reteszelés forgónyelveit a kereskedelemben kapható kúszó- / kenőolajjal. Soha ne használjon zsírt.

▶ Ellenőrizze a reteszelést az 1.2 ábra szerint, és szükség esetén állítsa azt be.

4.6.1 Az emelőzár-csapágy beállítása (9.1 ábra)

Az emelőzár-csapágy normál esetben már be van állítva. A falazaton lévő pontatlanság esetén:

▶ Lazítsa meg az anyát, tolja az emelőzár-csapágyat a nyíl irányába, majd ismét húzza meg erősen az anyát.

4.7 Kiegészítők

- Csak a garázskapuval összehangolt eredeti alkatrészeket használjon, hogy a minőség, a biztonság, a megbízhatóság és a hosszú élettartam színvonala biztosítható legyen.
- A garázskapuhoz csak az EN 13241-1 szabvány szerint engedélyezett meghajtást használjon. Eközben vegye figyelembe a meghajtás gyártójának szerelési és működtetési utasítását. Mindkét forgónyelvet helyezze üzemen kívül.
- Használja a billenőkapuk reteszelő zárkészletét, ha szeretné a zár forgónyelveit a garázskapu-meghajtással együtt használni.
- Használja a tokláb-sarokelemet Ⓨ (cikkszám 1 562 012), ha a kaput az alsó küszöbprofil nélkül akarja beépíteni (lásd a 7.3b ábrát).

5 Felületkezelés

5.1 Acélburkolatos kapu

A kapulap horganyzott anyagból készül, és poliészter alapozóbevonattal van ellátva. Karcolások és kisebb sérülések nem képezik reklamáció tárgyát. A tartós felületvédelem érdekében a leszállítást követő három hónapon belül ajánlott egy végső felületi festés. Ehhez vegye figyelembe a következőket:

1. Lágyan csiszolja meg a kapu felületét finom csiszolópapírral (min. 180-as szemcseméret).
2. Tisztítsa meg a felületet vízzel, majd szárítsa meg azt.
3. Fesse át a felületet oldószertartalmú 2K-Epoxid alapozóval, majd egy, a kereskedelemben kapható költérre való műgyanta lakkal. A két festékréteg legyen egymással összehangolva. Vegye figyelembe a festék gyártójának használati utasítását.

TUTI FÉMSZERKEZET

TUTI FÉMSZERKEZET

Szükség esetén újítsa fel a festékréteget a helyi atmoszférikus terhelésnek megfelelően.

5.2 Faburkolatú kapuk

A deszkázat gyárilag semleges színű alapozást, majd a kékülést okozó gombák és a fakárosítók elleni tartós védelem érdekében impregnálást kap.
Mindig ajánlott egy további általános közbenső és végső felületkezelés, a beépítés előtt vagy közvetlenül azután, egy, a kereskedelemben kapható pigmentált falazúrral vagy egy arra alkalmas fedőlakkal.

MEGJEGYZÉS:

- A deszkázatot csak száraz állapotban, max. 20%-os nedvességtartalom mellett fesse át.
- Kerülje a sötét színű lazúrokat és festékeket.
- Szükség esetén újítsa fel a festékréteget a helyi atmoszférikus terhelésnek megfelelően.

6 Tisztítás és ápolás

6.1 Acélburkolatú kapuk

▶ A kapu felületét tisztítsa tiszta vízzel és puha szivaccsal vagy egy, a kereskedelemben kapható lakktisztítóval.

6.2 Műanyag tárcsák

VIGYÁZAT

Tisztítószerek
Az alkalmatlan tisztítószerek feszültségrepedéseket, és a tárcsák sérülését okozhatják.

▶ Sohase használjon maró tisztítószereket, erős szerszámokat vagy alkoholtartalmú üvegtisztítókat.
▶ Tisztítsa a műanyag tárcsákat tiszta vízzel és puha kendővel vagy szivaccsal.
▶ Makacs szennyeződés esetén használjon enyhe, az akrilra nem ártalmas műanyagtisztítót.
Vegye figyelembe a gyártó használati utasítását is.

6.3 Típustábla

▶ Tisztítsa meg a típustáblát.
Ennek mindig olvashatónak kell lennie.

7 Segítség működési zavaroknál

Nehézjárásnál vagy egyéb zavaroknál:

▶ Ellenőrizze az összes működő alkatrészt.
Ehhez vegye figyelembe a 4. fejezet, *Ellenőrzés és karbantartás* részét.
▶ Bizonytalanság esetén, kérjük, forduljon szakemberhez.

TUTI FÉMSZERKEZET

TUTI FÉMSZERKEZET

8 Kiszerelés

A kaput szakemberrel szereltesse ki, és szakszerűen semmisíttesse meg.

Tilos ezen dokumentum továbbadása, sokszorosítása, valamint tartalmának felhasználása és közlése. A tilalmat megszegők kártérítésre kötelezettek. Az összes szabadalmi-, használati minta- és ipari jog fenntartva. A változtatások jogát fenntartjuk.

TUTI FÉMSZERKEZET

TUTI FÉMSZERKEZET

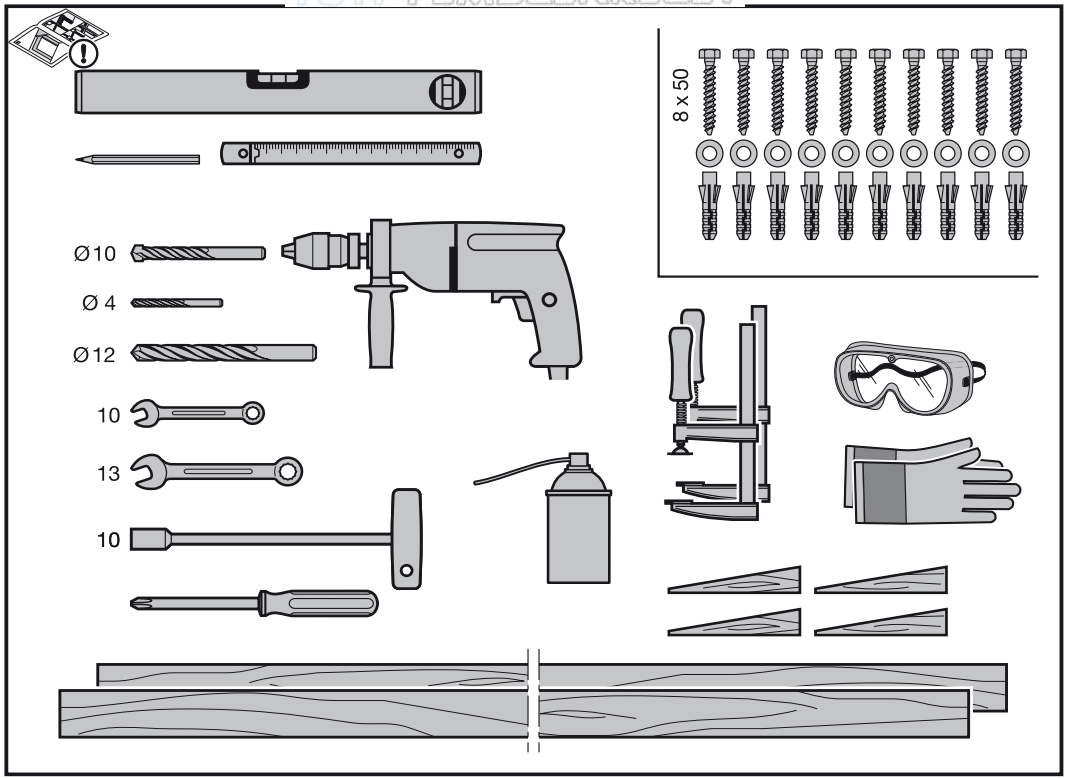

TUTI FÉMSZERKEZET

TUTI FÉMSZERKEZET

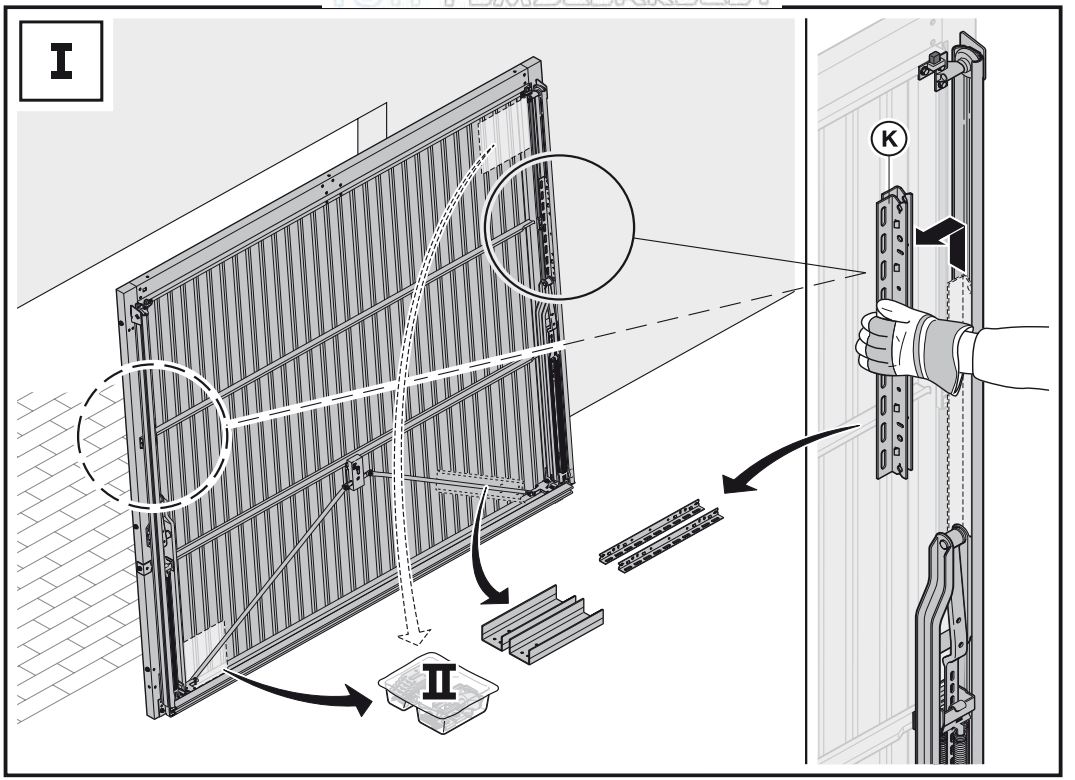

TUTI FÉMSZERKEZET

TUTI FÉMSZERKEZET

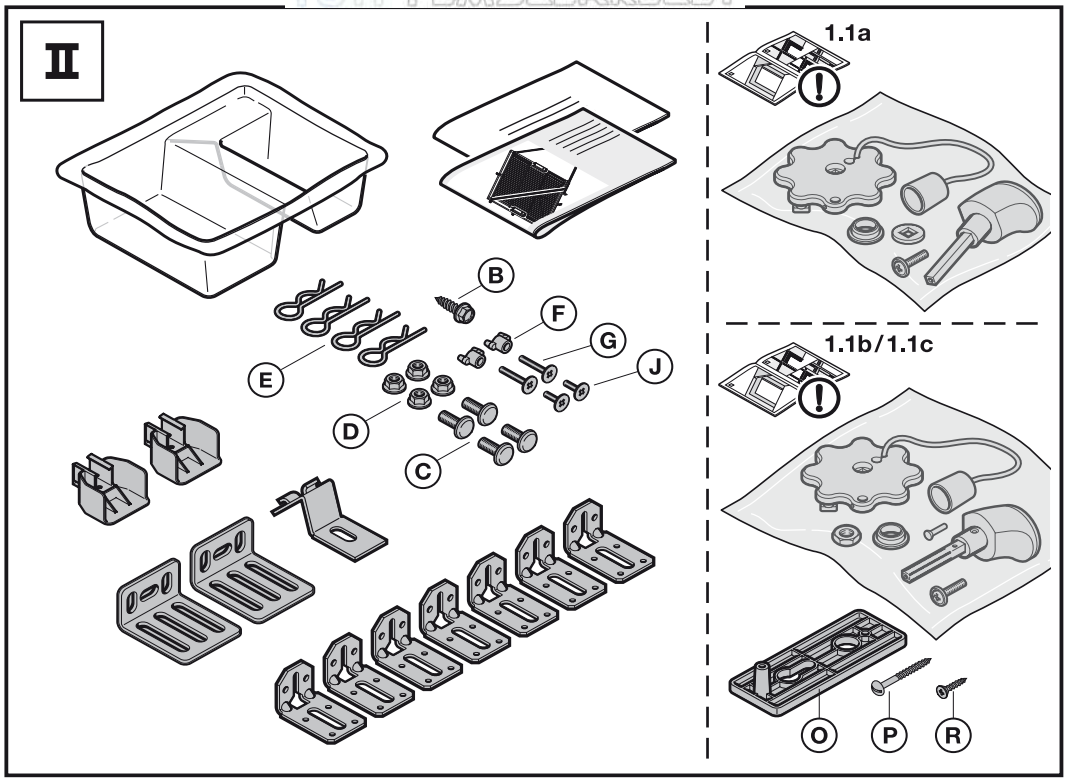

TUTI FÉMSZERKEZET

TUTI FÉMSZERKEZET

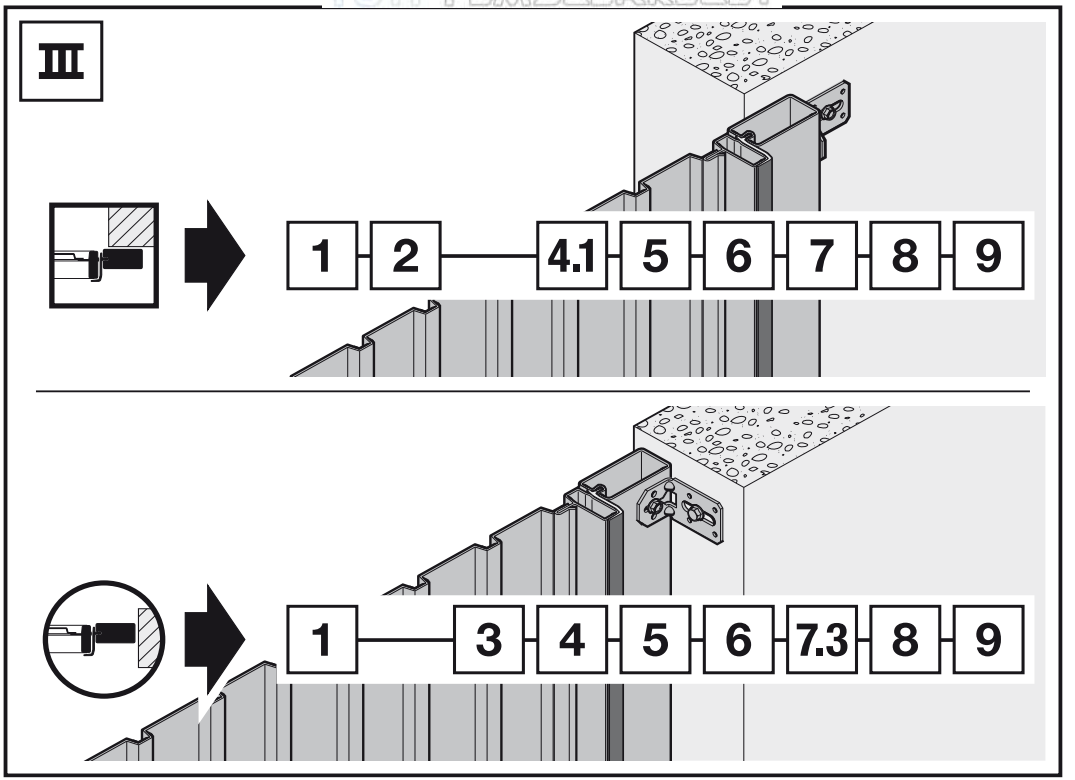

TUTI FÉMSZERKEZET

TUTI FÉMSZERKEZET

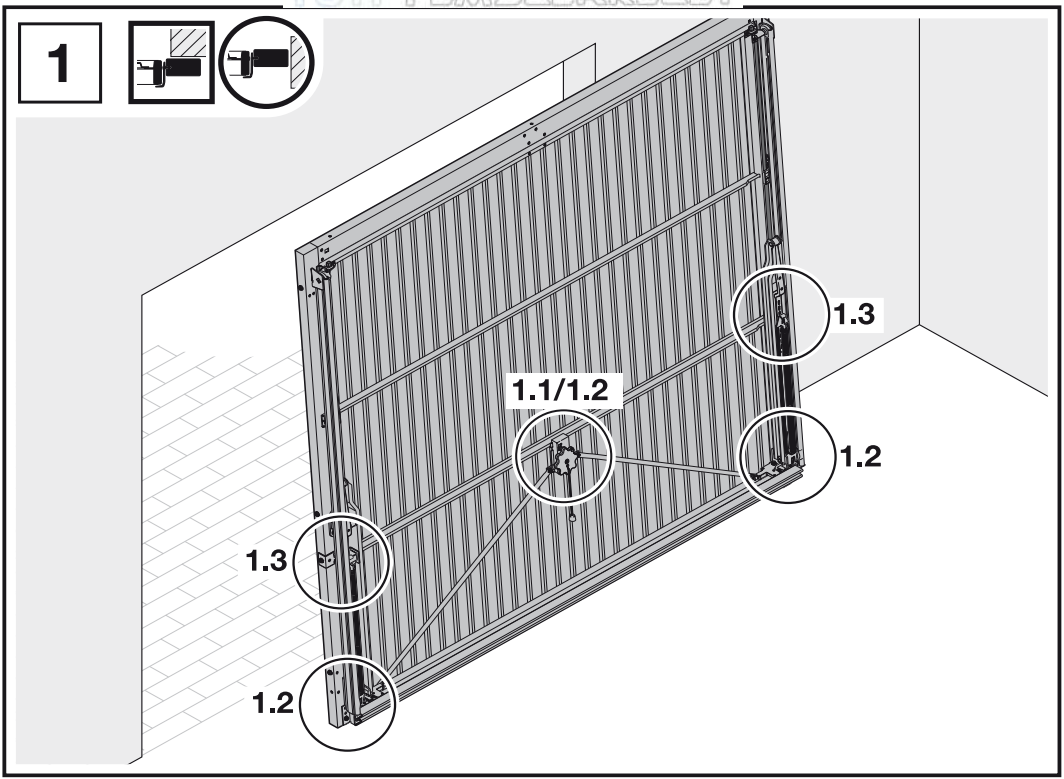

TUTI FÉMSZERKEZET

TUTI FÉMSZERKEZET

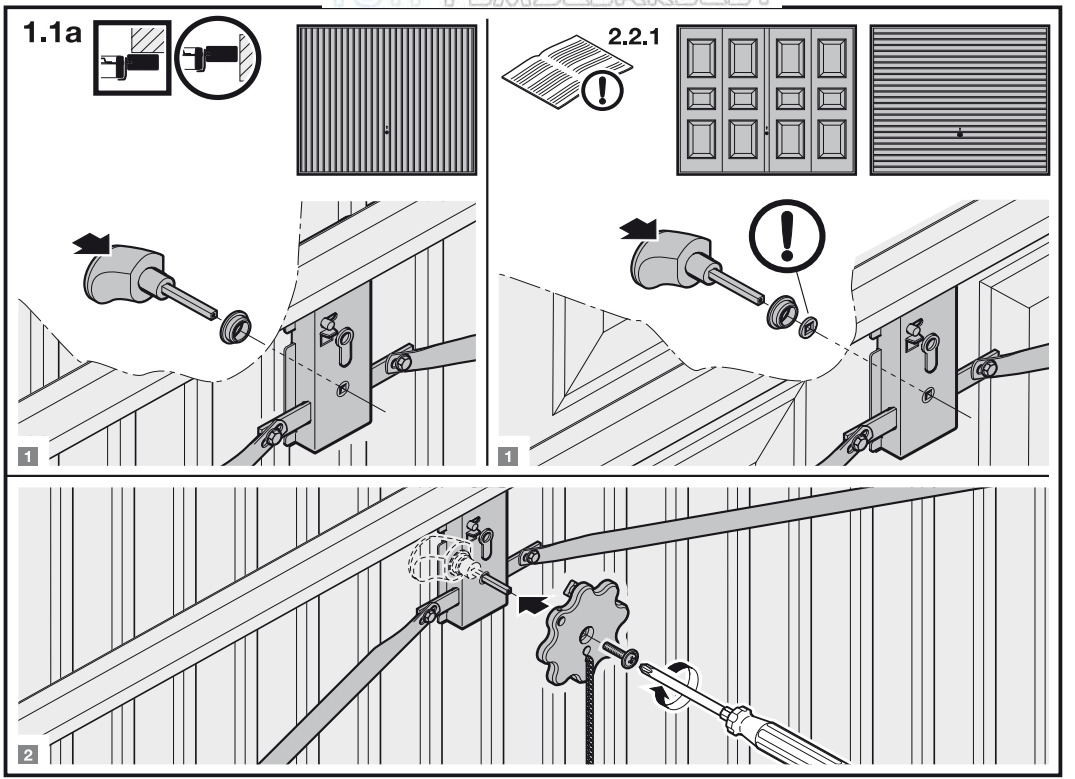

TUTI FÉMSZERKEZET

TUTI FÉMSZERKEZET

1.1b

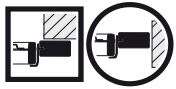

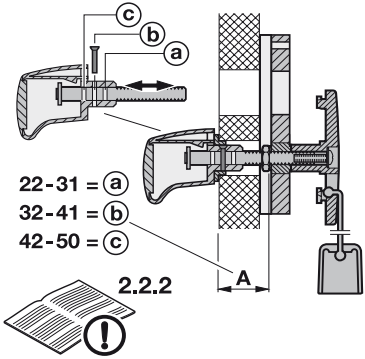

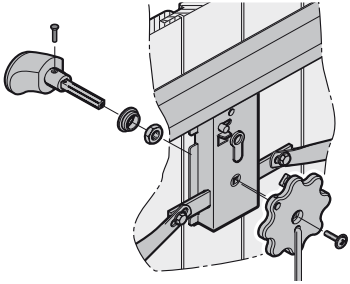

1.1c

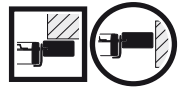

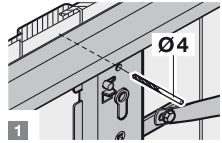

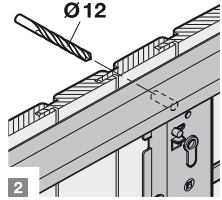

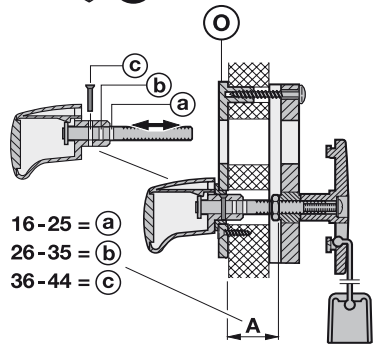

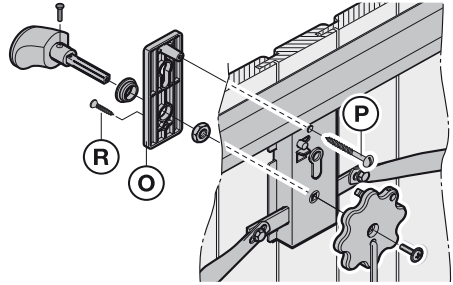

TUTI FÉMSZERKEZET

TUTI FÉMSZERKEZET

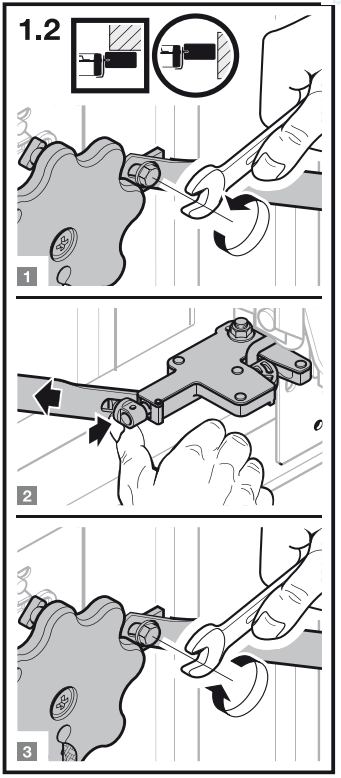

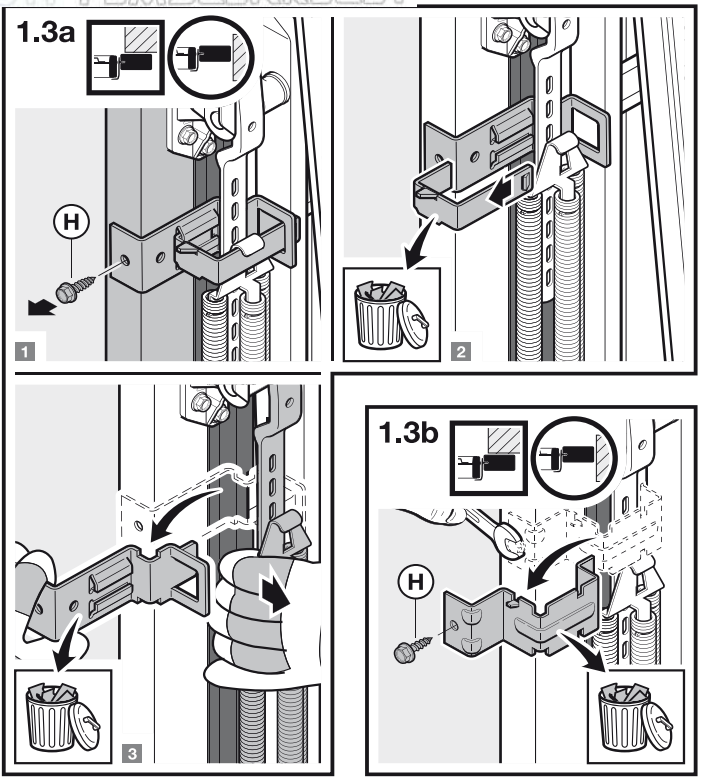

TUTI FÉMSZERKEZET

TUTI FÉMSZERKEZET

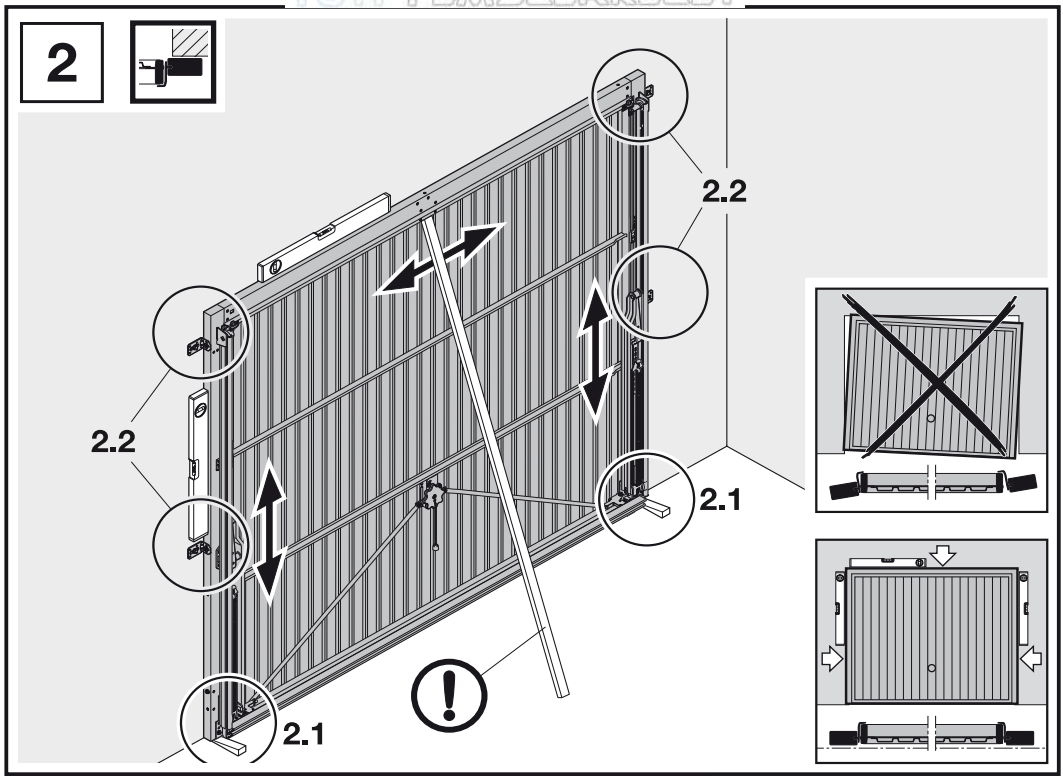

TUTI FÉMSZERKEZET

TUTI FÉMSZERKEZET

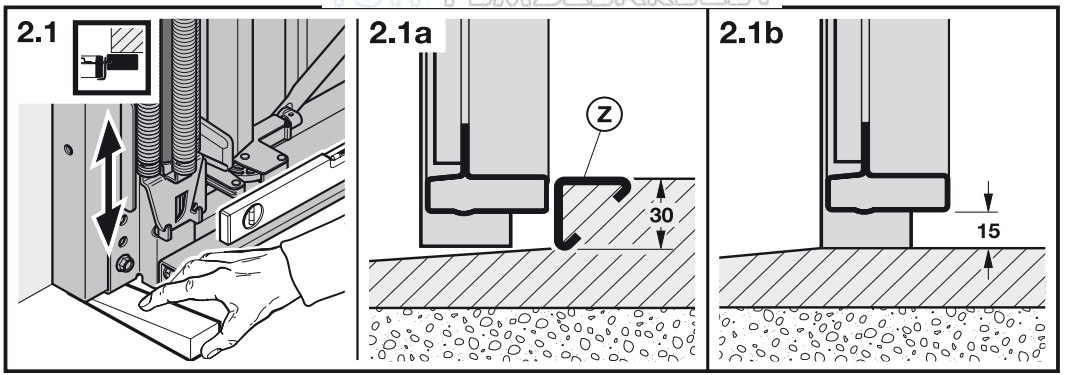

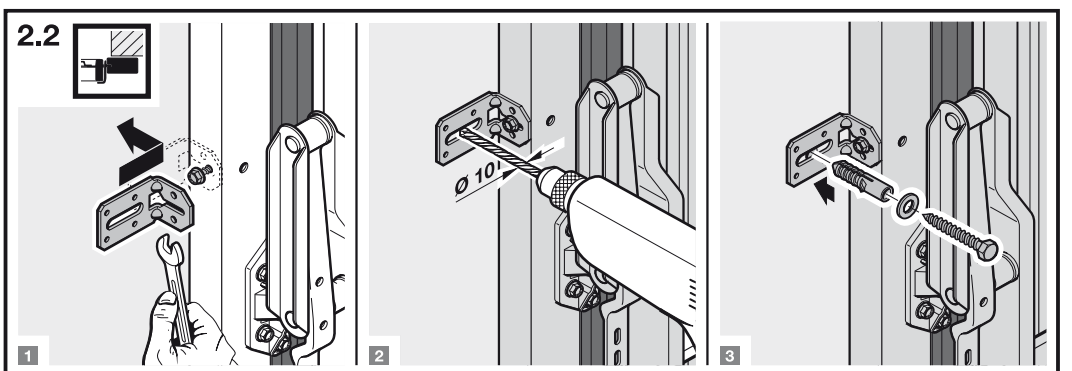

TUTI FÉMSZERKEZET

TUTI FÉMSZERKEZET

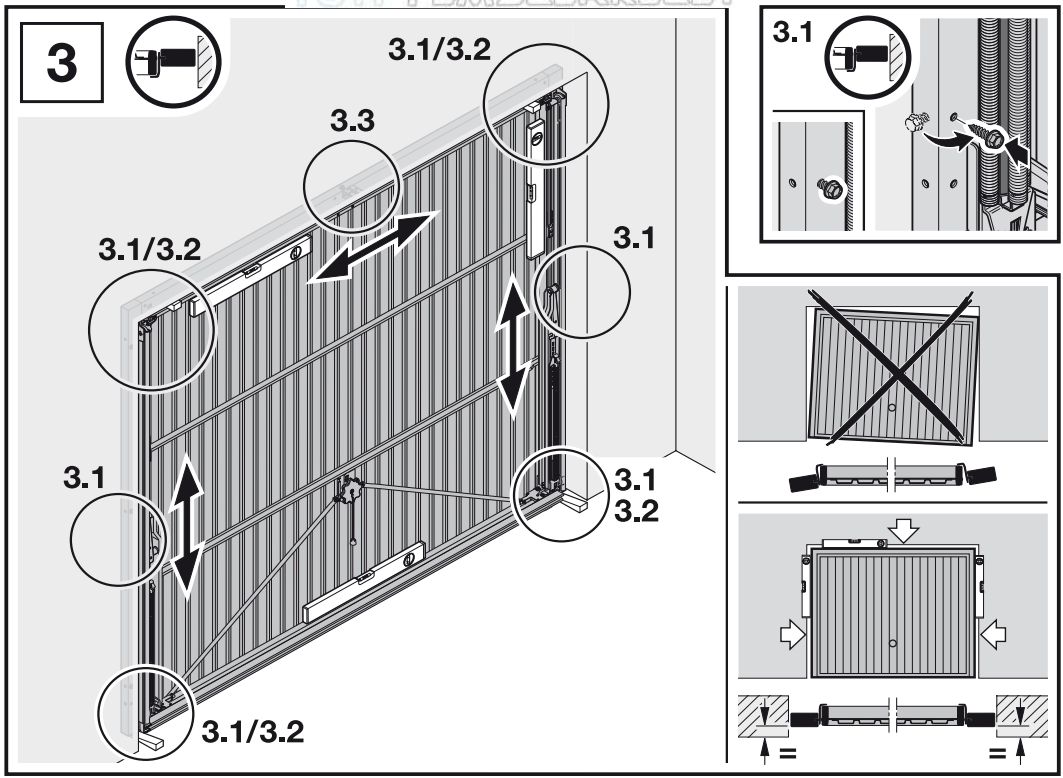

TUTI FÉMSZERKEZET

TUTI FÉMSZERKEZET

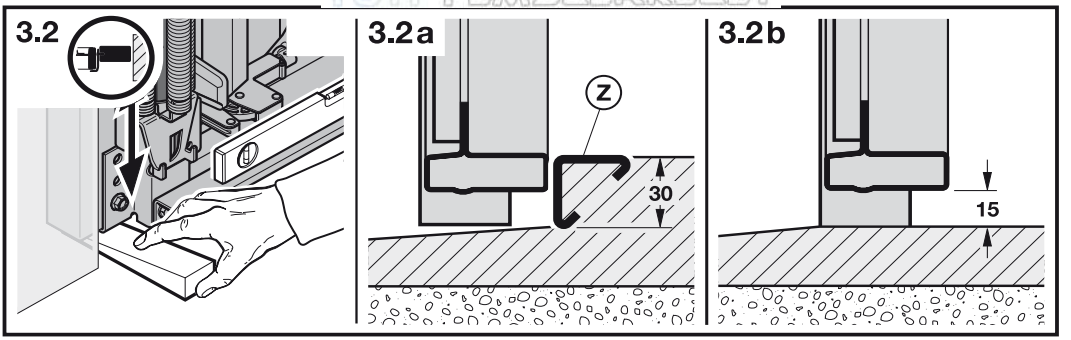

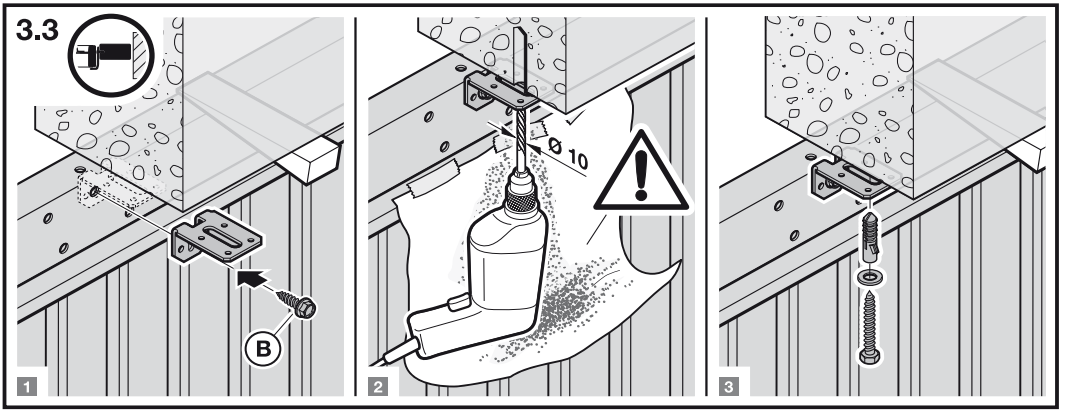

TUTI FÉMSZERKEZET

TUTI FÉMSZERKEZET

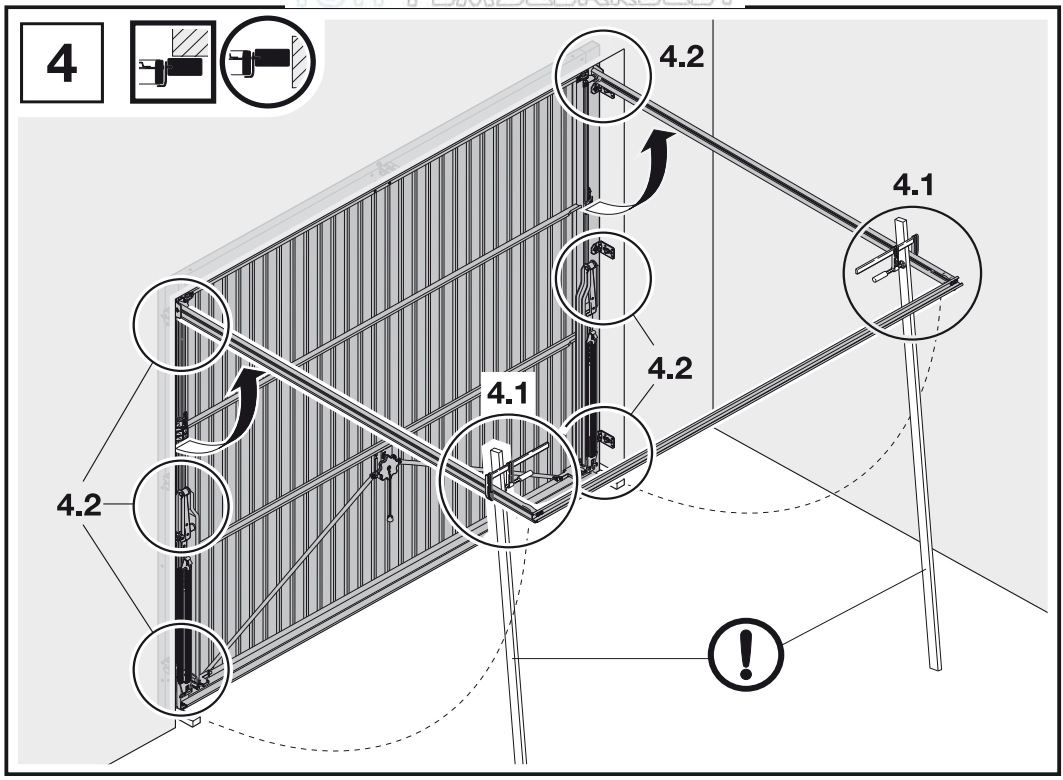

TUTI FÉMSZERKEZET

TUTI FÉMSZERKEZET

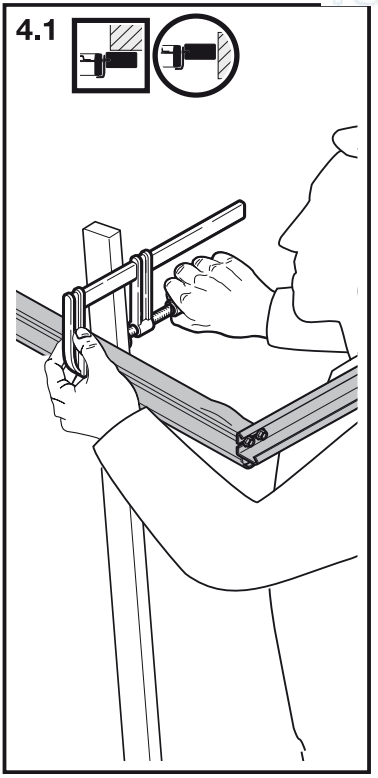

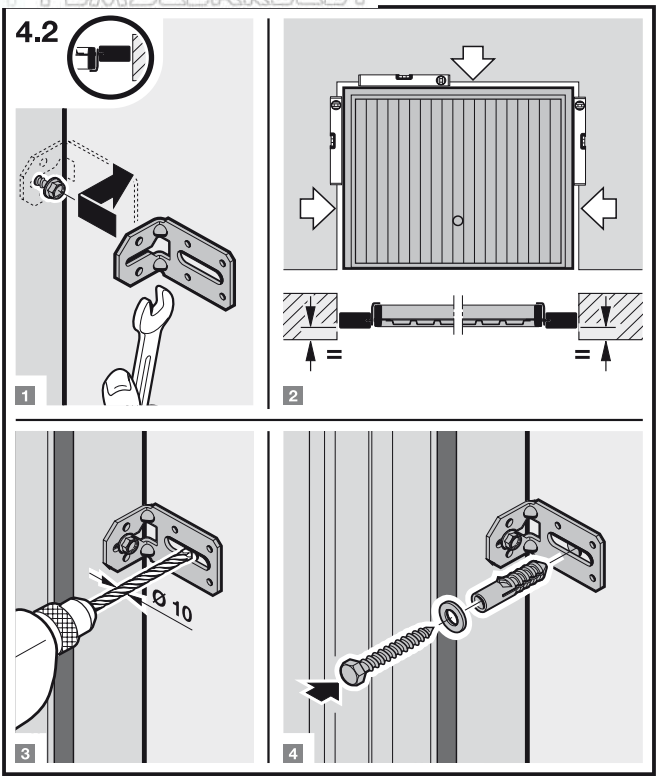

TUTI FÉMSZERKEZET

TUTI FÉMSZERKEZET

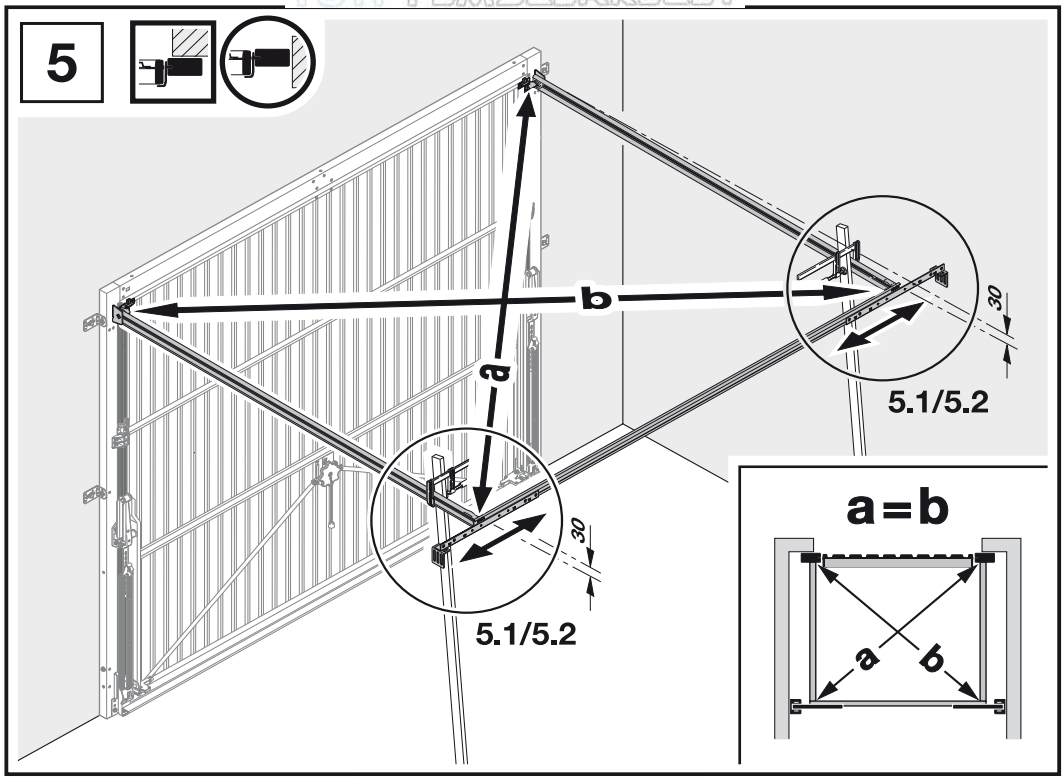

TUTI FÉMSZERKEZET

TUTI FÉMSZERKEZET

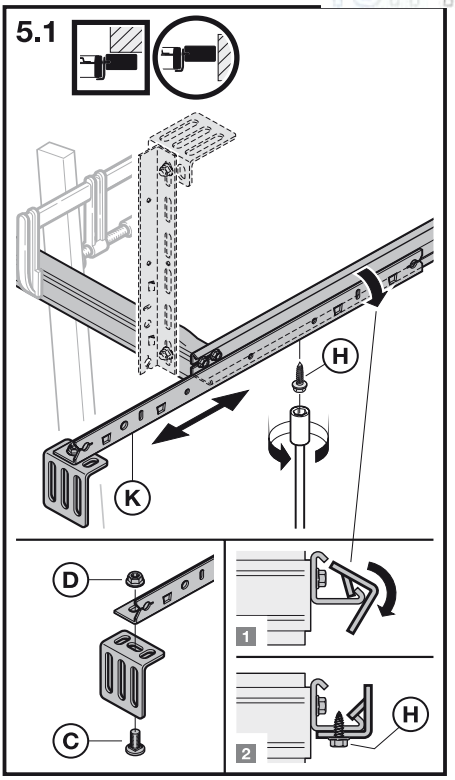

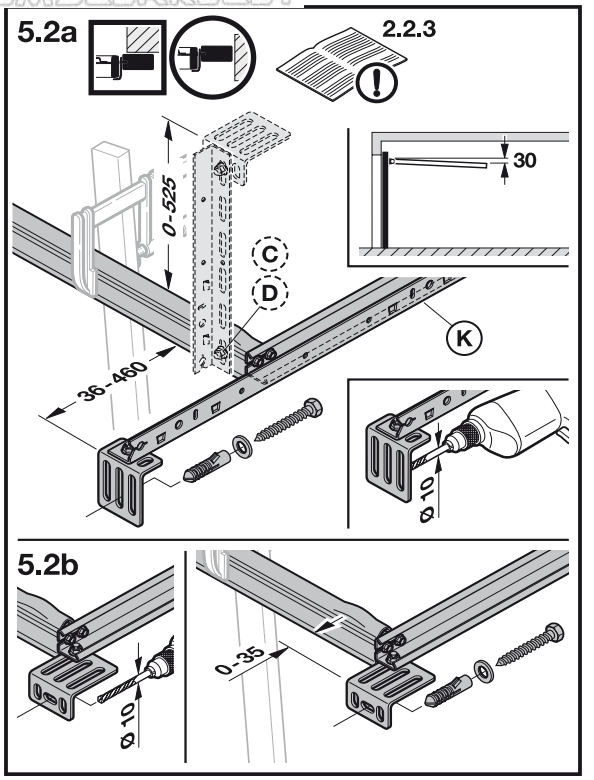

TUTI FÉMSZERKEZET

TUTI FÉMSZERKEZET

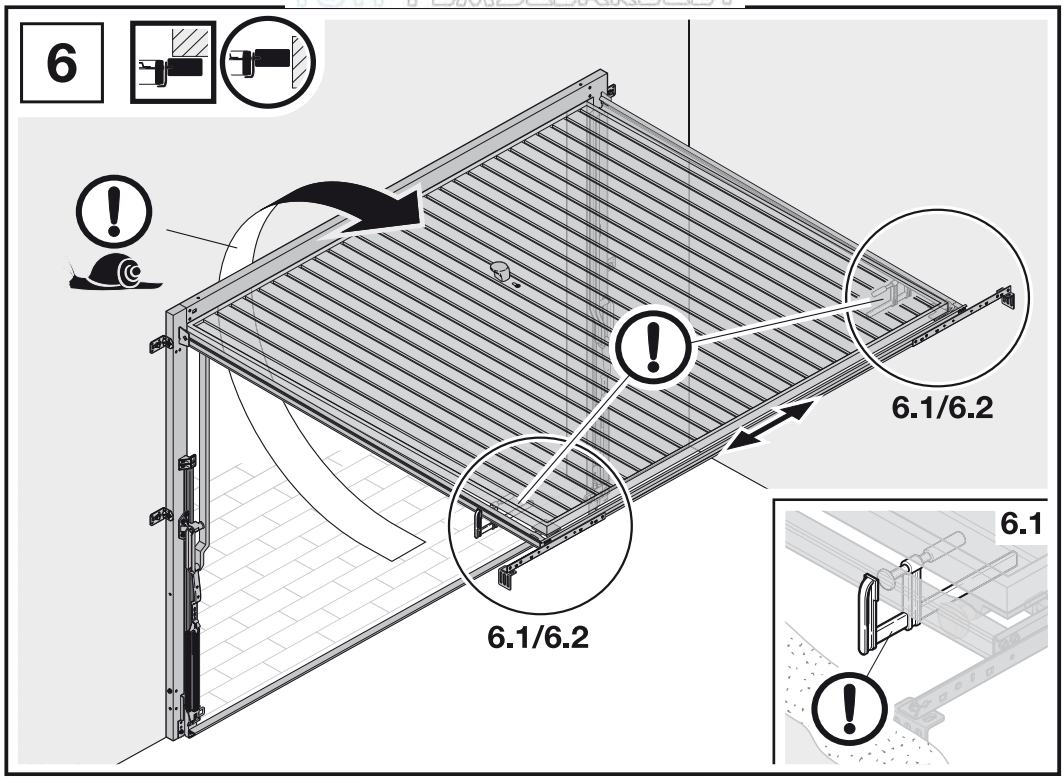

TUTI FÉMSZERKEZET

TUTI FÉMSZERKEZET

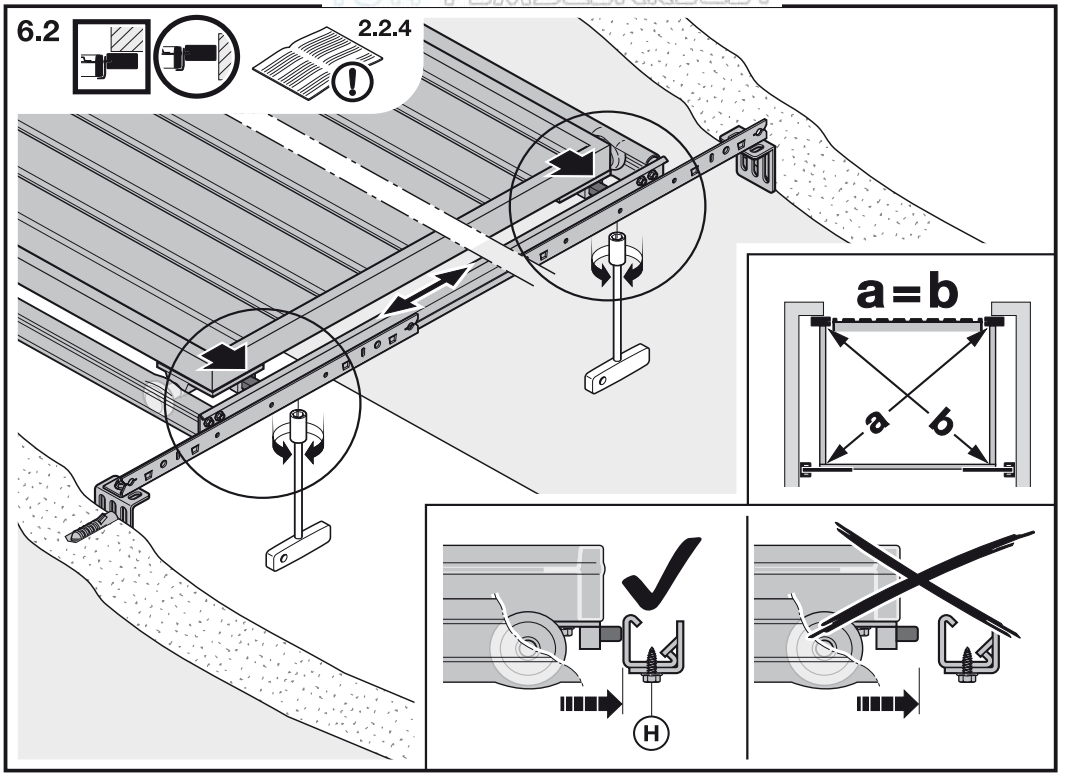

TUTI FÉMSZERKEZET

TUTI FÉMSZERKEZET

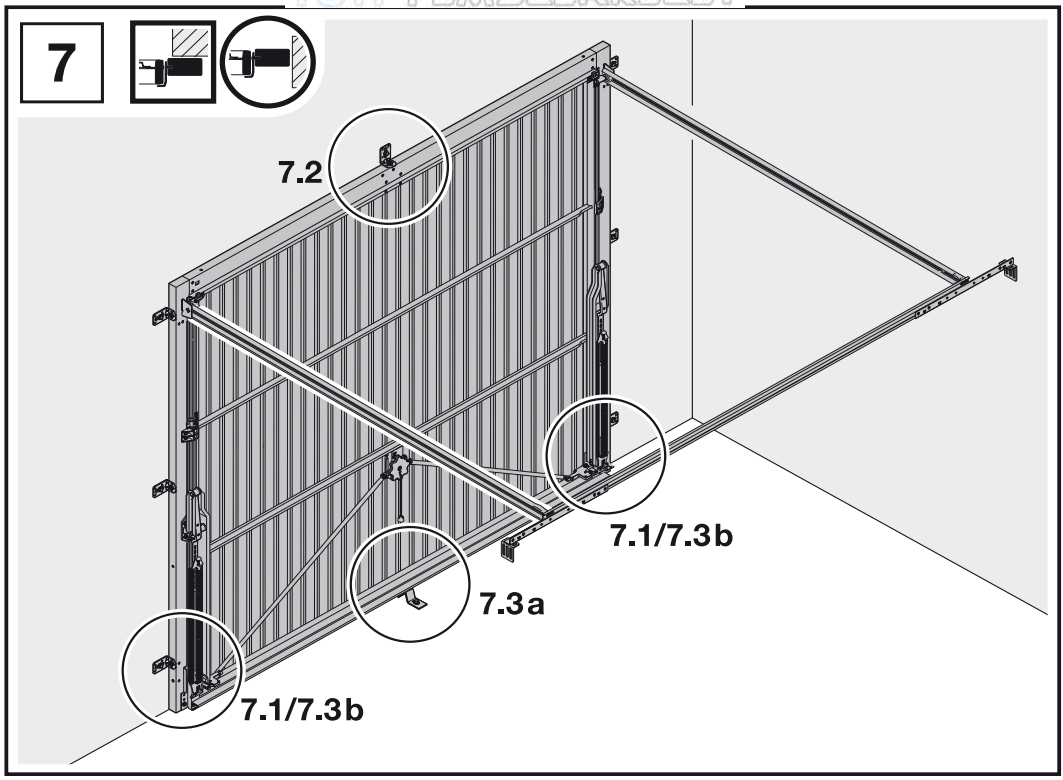

TUTI FÉMSZERKEZET

TUTI FÉMSZERKEZET

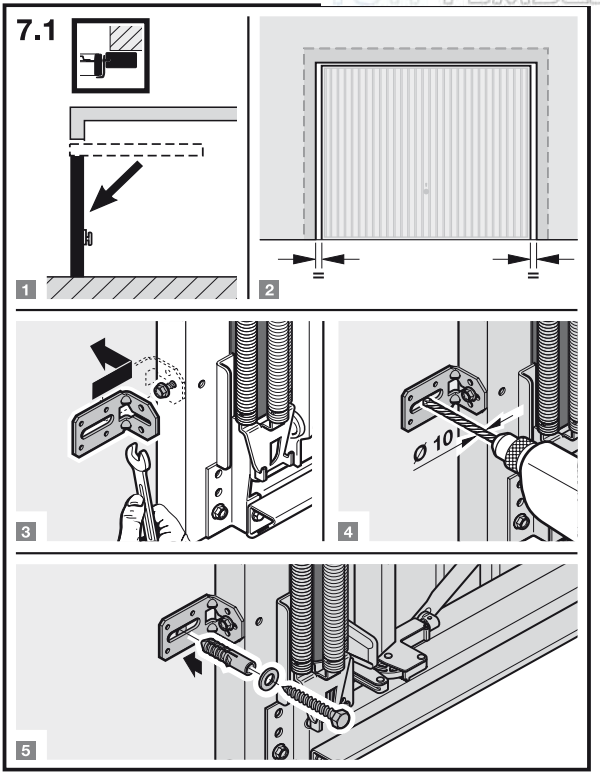

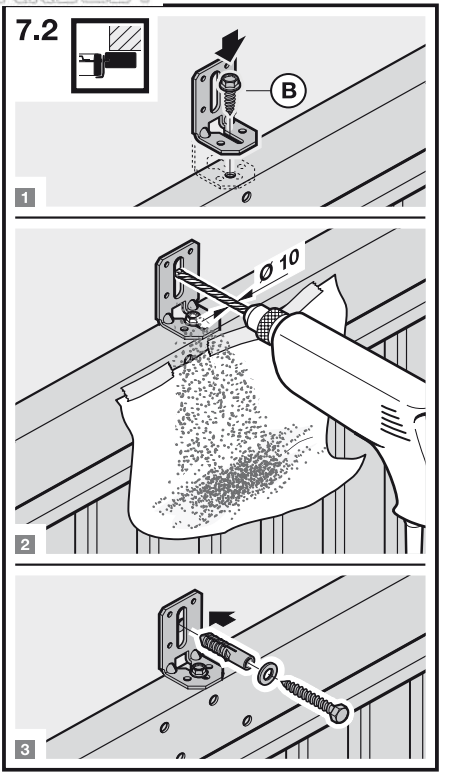

TUTI FÉMSZERKEZET

TUTI FÉMSZERKEZET

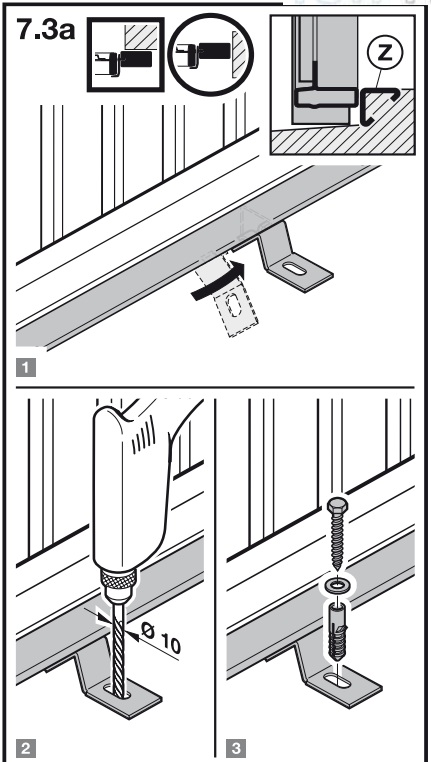

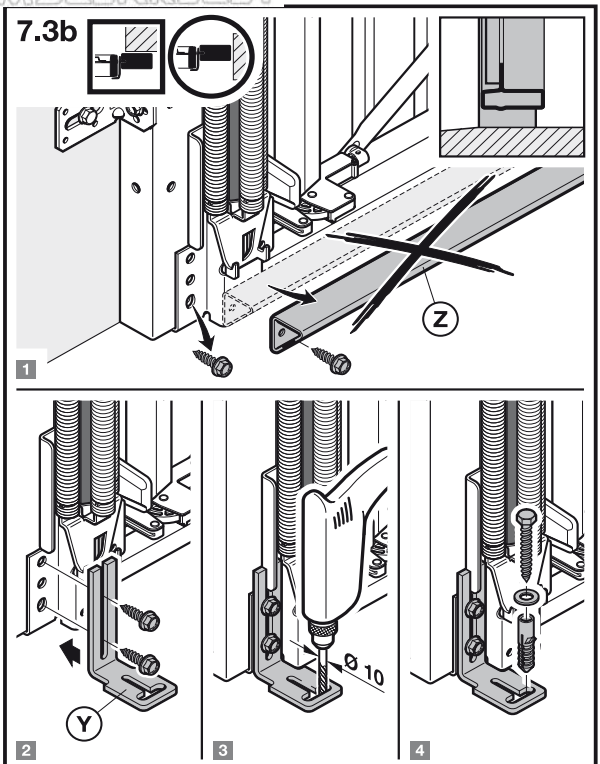

TUTI FÉMSZERKEZET

TUTI FÉMSZERKEZET

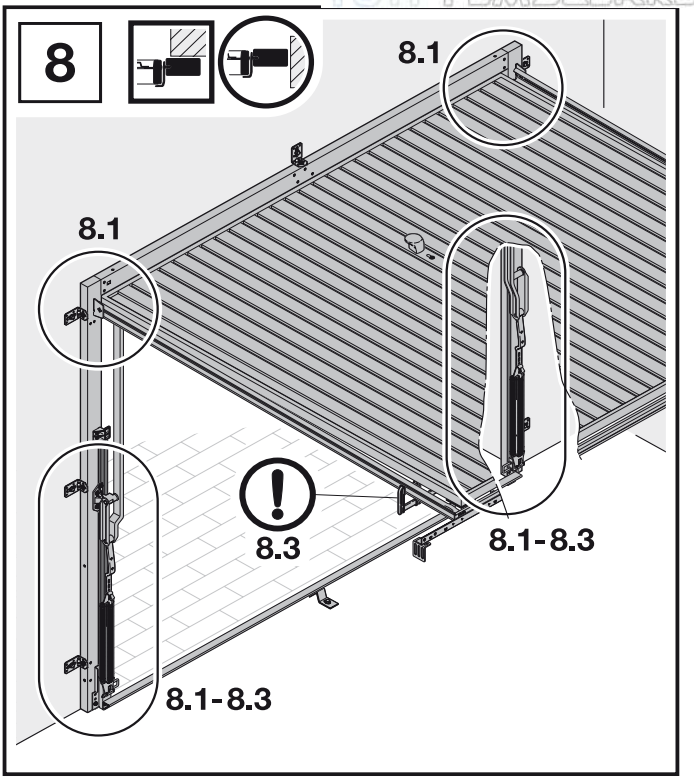

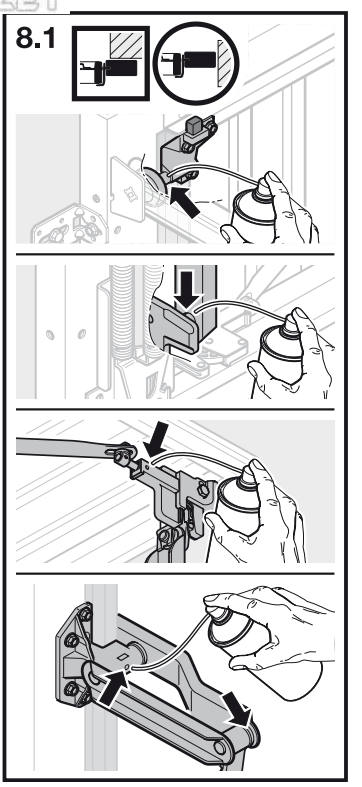

TUTI FÉMSZERKEZET

TUTI FÉMSZERKEZET

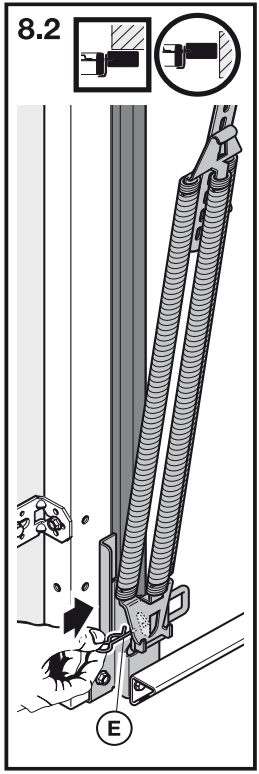

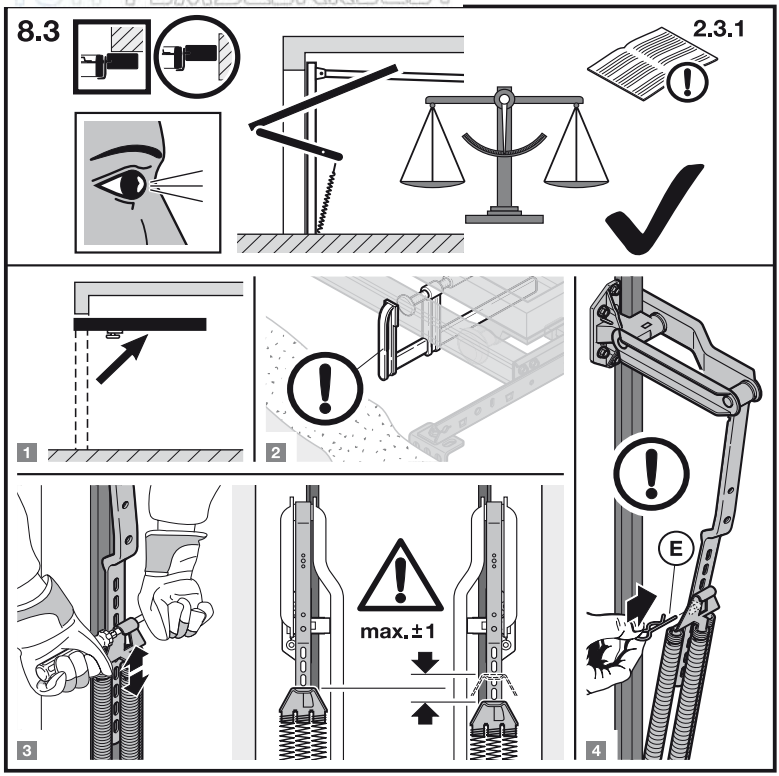

TUTI FÉMSZERKEZET

TUTI FÉMSZERKEZET

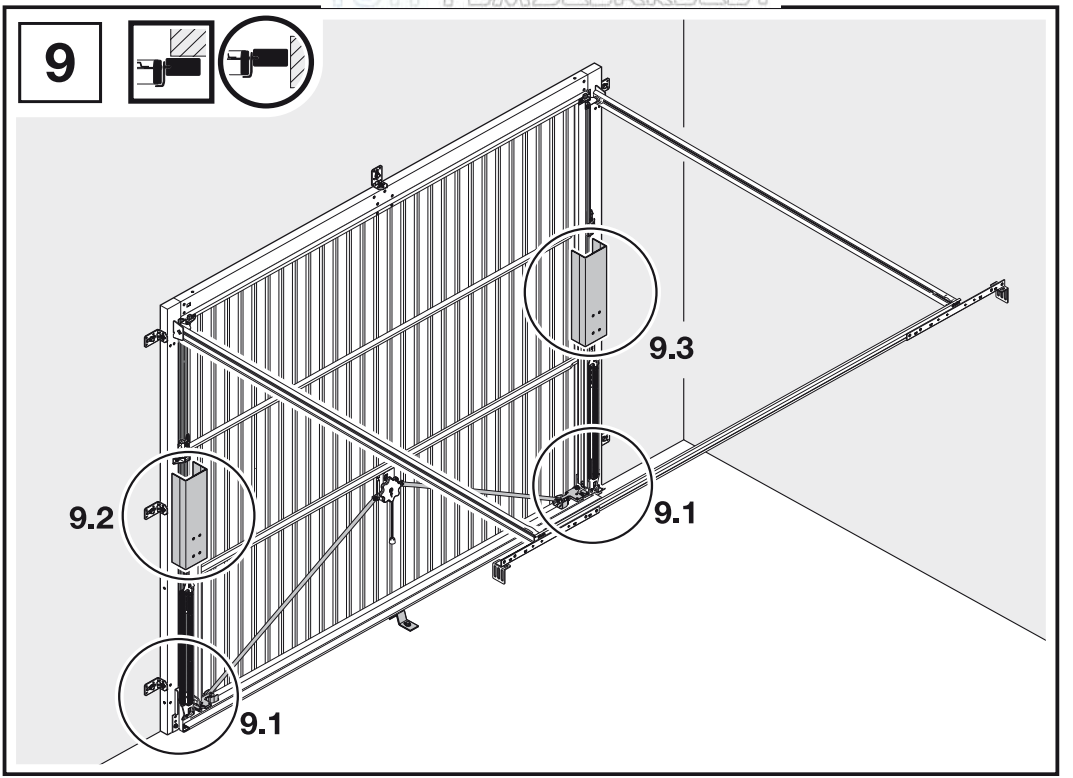

TUTI FÉMSZERKEZET

TUTI FÉMSZERKEZET

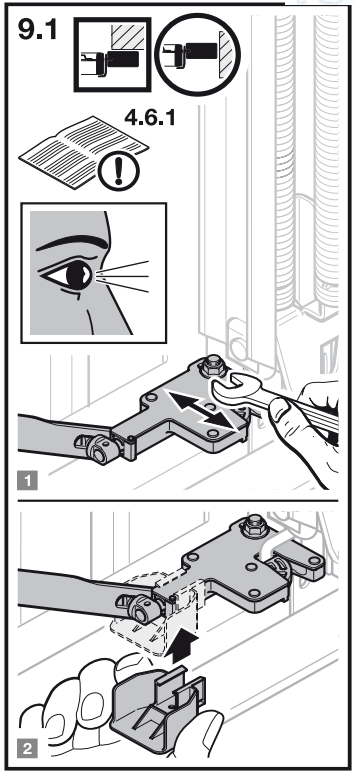

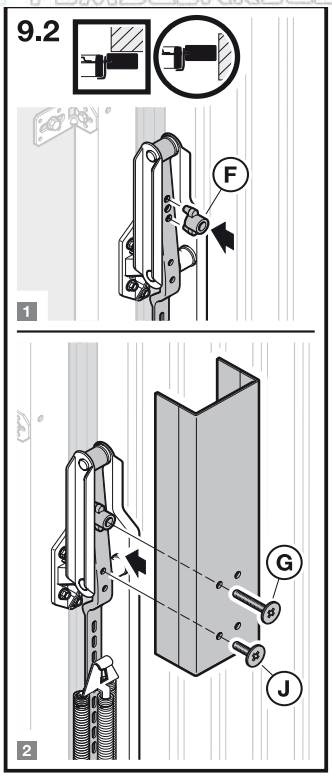

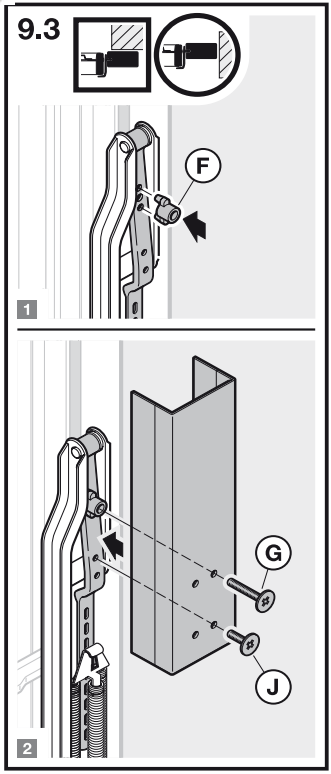

TUTI FÉMSZERKEZET